SHUNEI CORPORATION CO,.LTD.

EDITION
第1版　2026

GENERAL PRODUCT CATALOG — VOL.1

PRODUCT CATALOG

—— 総合商品カタログ

現場で日々必要とされる消耗資材を、
用途やご要望に応じて幅広くお選びいただける総合カタログです。
お求めやすい価格と安定した供給体制で、皆さまの現場と調達業務をしっかりお支えします。



01 大型土のう袋(フレコンバッグ) P.4
02 土木資材 P.11
03 溶接養生資材 P.13
04 シート類 P.15
05 塗装資材 P.19
06 テープ類 P.21
07 ロープ類 P.22
08 足場仮設資材 P.23
09 基礎鉄筋資材 P.24
10 物流荷役 P.25
11 ホース類 P.26

株式会社 春栄通商
〒811-3305 福岡県福津市宮司2-2-12　TEL 0940-62-5305　FAX 0940-62-5307

INDEX

目次

01 大型土のう袋 (フレコンバッグ) P.4 - 11

- 規格一覧　全8タイプ 2
- R10FPS　1t丸型 反転ベルト無し 3
- R10FRS　1t丸型 反転ベルト付き 4
- R10FRW　1t丸型 耐候性 5
- S06FPS　0.6t角型 6
- R10FHS　1t丸型 底部半開 7
- R10FDS　1t丸型 底部全開 8
- S20LRS　2t角型 反転ベルト付き 9
- S27LRS　3t角型 反転ベルト付き 10

02 土木資材 P.11 - 12

- 土のう袋 11
- 土のう袋（耐候性） 11
- ガラ袋 12
- アスベスト回収袋 12

03 溶接養生資材 P.13 - 14

- シリカクロス (JIS A 1323 A種 適合品) 13
- カーボンクロス (JIS A 1323 B種 適合品) 13
- カーボンクロス (JIS A 1323 C種 適合品) 13
- スパッタシート (JIS A 1323 A種 適合品) 14
- 溶接用革手 14

04 シート類 P.15 - 18

- 白防炎シート 15
- 糸入り防炎ビニールシート 16
- ブルーシート 16
- UVシート#4000 17
- 防音シート 17
- 防炎メッシュシート 18

05 塗装資材 P.19 - 20

- 塗装シート 19
- カラースプレー 19
- 布マスカー 20
- ポリマスカー 20

06 テープ類 P.21

- 布テープ 21
- 養生テープ 21
- OPPテープ 21

07 ロープ類 P.22

- トラロープ 22
- PVロープ 22
- ポリエステルロープ 22

08 足場仮設資材 / 基礎鉄筋資材 P.23 - 24

- 箱番線 23
- なまし番線 23
- 結束線 24
- ワンタッチ差筋アンカー 24

09 物流荷役 P.25

- ストレッチフィルム 25
- PPバンド 25

10 ホース類 P.26

- PVCレイフラットホース 26

フレコンバッグ

規格一覧 全8タイプ

粉粒体の大量輸送を目的とした柔軟性のある輸送袋です。創業以来20年で300万枚以上の利用実績があり、品質トラブルは一切ございません。中国工場を直接指導管理することで品質の維持向上に努めています。

形状	品番	タイプ	主要企画	
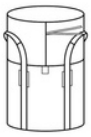	**R10FPS** P.3 →	1t丸型 反転ベルト無し	容量　1000ℓ 1100Φ x 1100H	耐荷重　1000kg 入数　10枚
	**R10FRS** P.4 →	1t丸型 反転ベルト付き	容量　1000ℓ 1100Φ x 1100H	耐荷重　1000kg 入数　10枚
	**R10FRW** P.5 →	1t丸型 耐候性タイプ	容量　1000ℓ 1100Φ x 1100H	耐荷重　1000kg 入数　5枚 / 10枚
	**S06FPS** P.6 →	0.6t角型 反転ベルト無し	容量　580ℓ □850 x 800H	耐荷重　500kg 入数　10枚
	**R10FHS** P.7 →	1t丸型 底部半開タイプ	容量　1000ℓ 1100Φ x 1100H	耐荷重　1000kg 入数　10枚
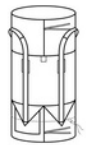	**R10FDS** P.8 →	1t丸型 底部全開タイプ	容量　1000ℓ 1100Φ x 1100H	耐荷重　1000kg 入数　10枚
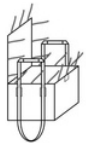	**S20LRS** P.9 →	2t角型 反転ベルト付き	容量　2000ℓ □1300 x 1200H	耐荷重　2000kg 入数　5枚
	**S27LRS** P.10 →	3t角型 反転ベルト付き	容量　2700ℓ □1500 x 1200H	耐荷重　3000kg 入数　5枚

※ 規格外の仕様も製作可能です。特別な用途で規格外が必要な場合はご相談ください。

R10FPS

大型土のう(フレコンバッグ) - 1t 丸型 反転ベルト無し

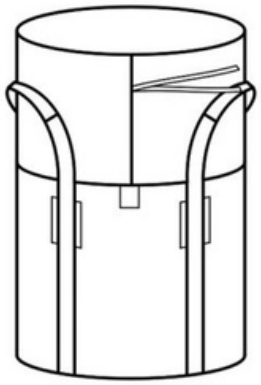

日本国内において最も広く普及している汎用タイプ。丸型は充填・排出を行いやすく構造がシンプルで安価、コストパフォーマンスに優れます。日本繊維製品品質技術センターによる強度試験を受けており、日本国内での一般利用に求められる強度を満たしています。

UV加工　2点吊バンド

商品規格

品番	容量	耐荷重	サイズ	入数	その他
R10FPS	約1000ℓ	約1000kg	1100φ×1100H	10枚	反転ベルト無し

規格詳細

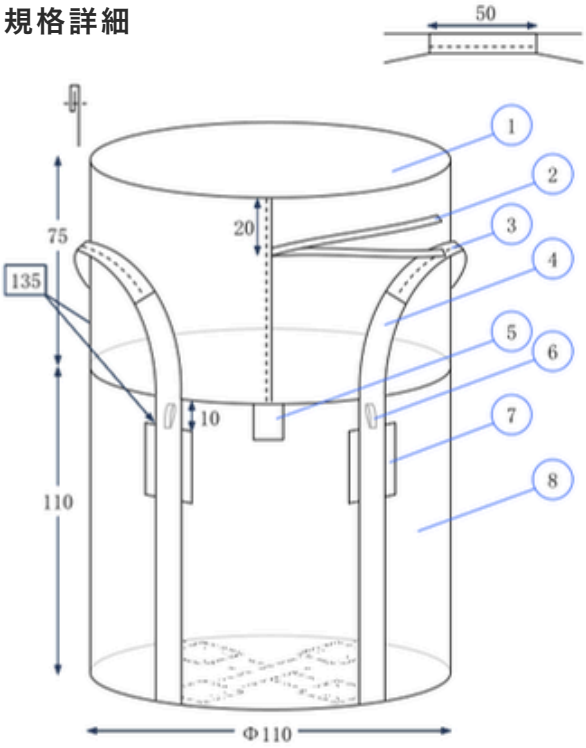

	名称	材質 / 規格	寸法	数量
1	投入口	PE 85W 75g/㎡	Φ110 × 75H	1
2	投入口締め帯	PP 2W 5g/m	120L(60+60)	1
3	吊りベルト補強布	PP 135g/㎡	50L	2
4	吊りベルト	PP 10W 40g/m	135L	2
5	安全タグ			1
6	フック	PP 2W 5g/m	8H	4
7	本体補強布	PP 135g/㎡	15× 25	4
8	本体胴部	PP 135g/㎡	Φ110 × 110H	1
9	本体底部	PP 135g/㎡	Φ110	1
10	底部補強布	PP 135g/㎡	20× 20	4

寸法単位：cm

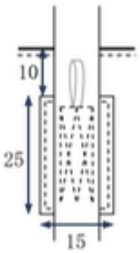

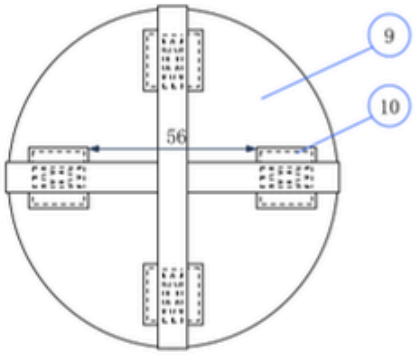



試験成績報告書
（日本繊維製品品質技術センター）





R10FRS

大型土のう(フレコンバッグ) - 1t 丸型 反転ベルト付き

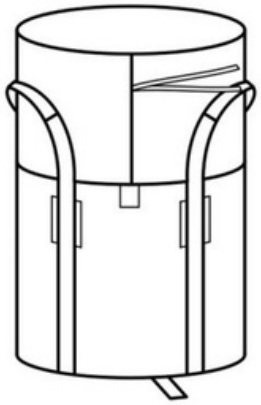

日本国内において最も利用量の多いベーシックな規格であるR10FPSの底部に反転ベルトを取り付けた仕様で、反転排出が可能です。日本繊維製品品質技術センターによる強度試験を受けており、日本国内での一般利用に求められる強度を満たしています。

UV加工　2点吊バンド　反転ベルト

商品規格

品番	容量	耐荷重	サイズ	入数	その他
R10FRS	約1000ℓ	約1000kg	1100φ×1100H	10枚	反転ベルト付き

規格詳細

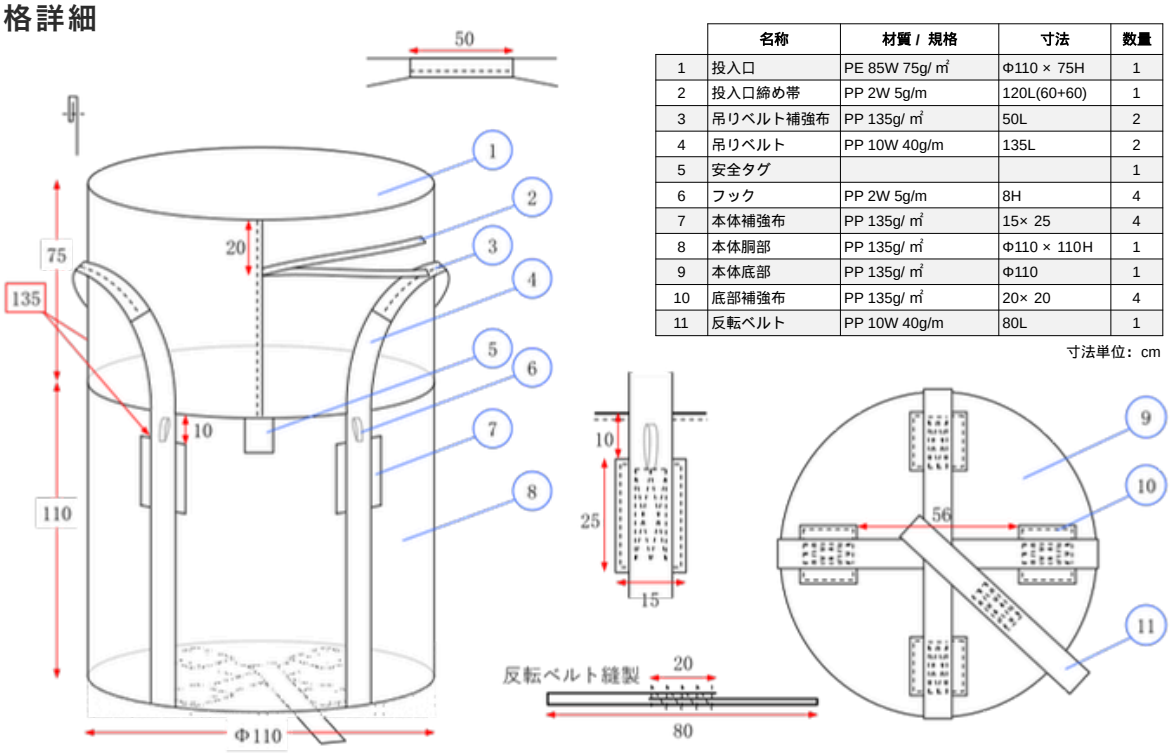

	名称	材質 / 規格	寸法	数量
1	投入口	PE 85W 75g/㎡	Φ110 × 75H	1
2	投入口締め帯	PP 2W 5g/m	120L(60+60)	1
3	吊りベルト補強布	PP 135g/㎡	50L	2
4	吊りベルト	PP 10W 40g/m	135L	2
5	安全タグ			1
6	フック	PP 2W 5g/m	8H	4
7	本体補強布	PP 135g/㎡	15× 25	4
8	本体胴部	PP 135g/㎡	Φ110 × 110H	1
9	本体底部	PP 135g/㎡	Φ110	1
10	底部補強布	PP 135g/㎡	20× 20	4
11	反転ベルト	PP 10W 40g/m	80L	1

寸法単位：cm







R10FRW

大型土のう(フレコンバッグ) - 1t 丸型 耐候性 反転ベルト付き

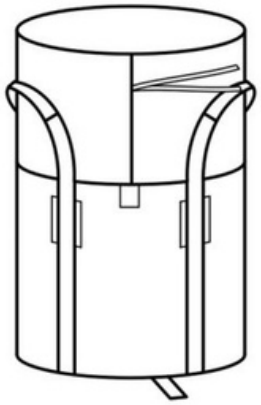

日本国内において最も利用量の多いベーシックな規格であるR10FPSの耐候性仕様。短期仮設（１年対応）と長期仮設（３年対応）の２種類があり、長期間設置後も移動や転用が可能です。

耐候性　2点吊バンド　UV加工

商品規格

品番	容量	耐荷重	サイズ	入数	その他
R10FRW1	約1000ℓ	約1000kg	1100φ×1100H	10枚	1年耐候
R10FRW3	約1000ℓ	約1000kg	1100φ×1100H	5枚	3年耐候

規格詳細

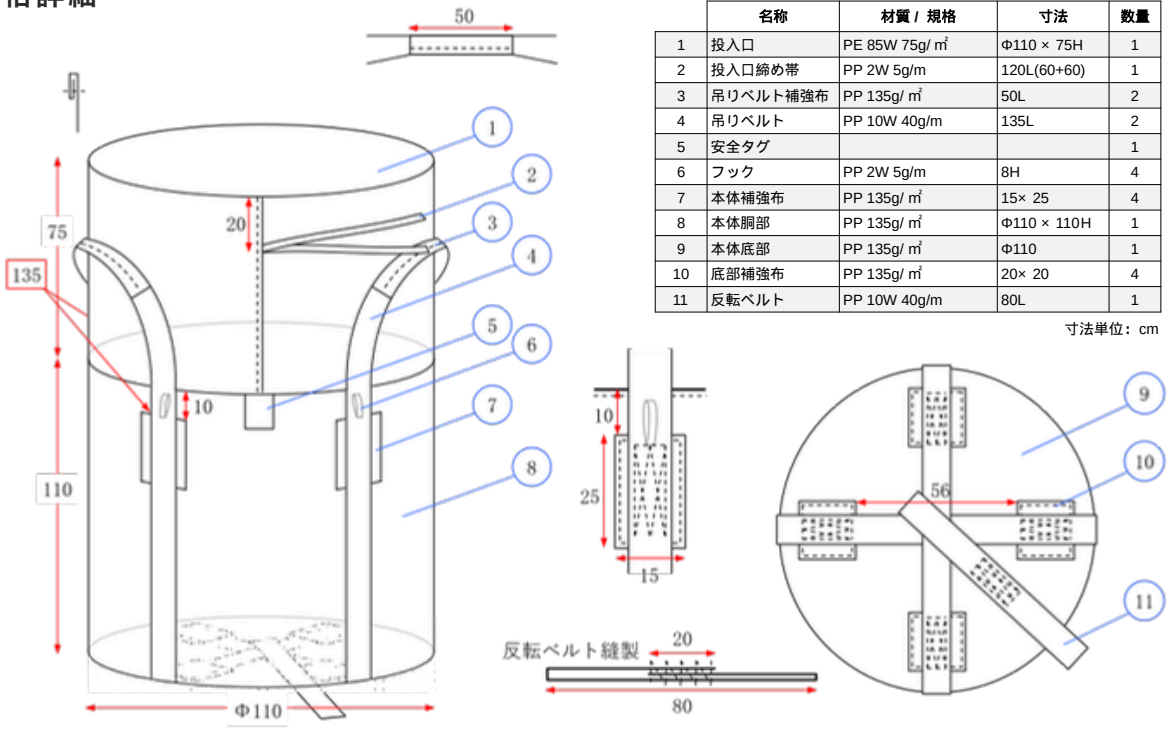

	名称	材質 / 規格	寸法	数量
1	投入口	PE 85W 75g/㎡	Φ110 × 75H	1
2	投入口締め帯	PP 2W 5g/m	120L(60+60)	1
3	吊りベルト補強布	PP 135g/㎡	50L	2
4	吊りベルト	PP 10W 40g/m	135L	2
5	安全タグ			1
6	フック	PP 2W 5g/m	8H	4
7	本体補強布	PP 135g/㎡	15× 25	4
8	本体胴部	PP 135g/㎡	Φ110 × 110H	1
9	本体底部	PP 135g/㎡	Φ110	1
10	底部補強布	PP 135g/㎡	20× 20	4
11	反転ベルト	PP 10W 40g/m	80L	1

寸法単位：cm







S06FPS

大型土のう(フレコンバッグ) - 0.6t 角型

小型の角型フレコンバッグです。デッドスペースが生じにくく、小分けにして効率良く保管することができます。

UV加工　2点吊バンド

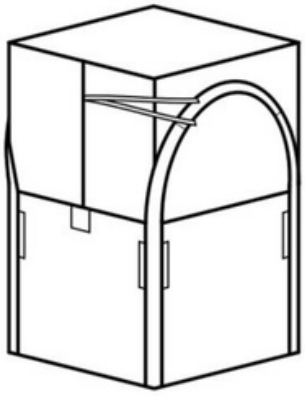

商品規格

品番	容量	耐荷重	サイズ	入数	その他
S06FPS	約580ℓ	500kg	□850×800H	10枚	反転ベルト無し

規格詳細

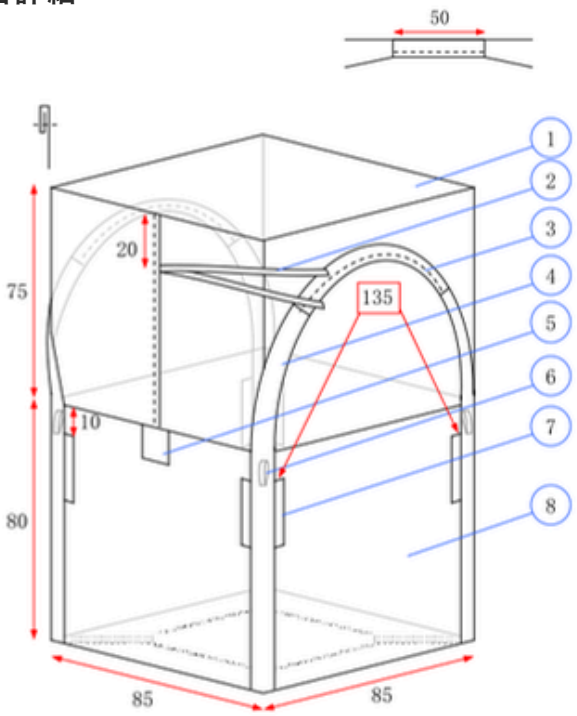

	名称	材質 / 規格	寸法	数量
1	投入口	PE 75g/㎡	□ 85× 75H	1
2	投入口締め帯	PP 2W 5g/m	120L(60+60)	1
3	吊りベルト補強布	PP 155g/㎡	50L	2
4	吊りベルト	PP 10W 55g/m	135L	2
5	安全タグ			1
6	フック	PP 2W 5g/m	8H	4
7	本体補強布	PP 155g/㎡	15× 25	4
8	本体胴部	PP 155g/㎡	□ 85× 80H	1
9	本体底部	PP 155g/㎡	□ 85	1
10	底部支持ロープ	PP Φ 8mm 30g/m	225L	1

寸法単位：cm

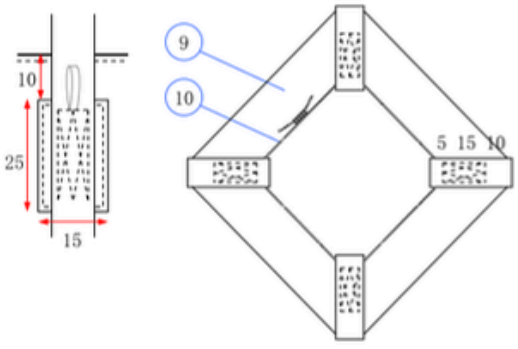





R10FHS

大型土のう(フレコンバッグ) - 1t 丸型 底部半開

標準的な規格であるR10FPSの底部中央の直径約45cmを開放できるようにした仕様で、底面排出が可能です。袋を反転させることなく内容物を取り出せるため、排出作業の効率化と省力化を実現します。

UV加工　2点吊バンド　底部半開

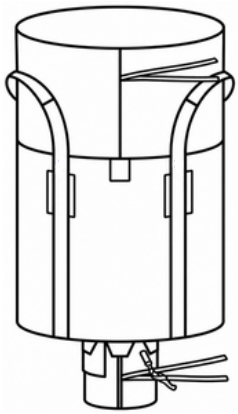

商品規格

品番	容量	耐荷重	サイズ	入数	その他
R10FHS	約1000ℓ	約1000kg	1100φ×1100H	10枚	底部半開

規格詳細

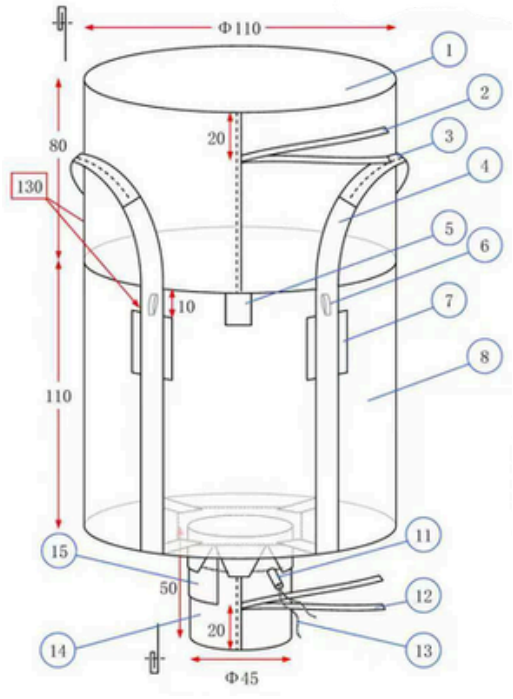

	名称	材質 / 規格	寸法	数量
1	投入口	PE 75g/㎡	Φ110×75H	1
2	投入口締め帯	PP 2W 5g/m	120L(60+60)	1
3	吊りベルト補強布	PP 155g/㎡	50L	2
4	吊りベルト	PP 10W 55g/m	130L	2
5	安全タグ			1
6	フック	PP 2W 5g/m	8H	4
7	本体補強布	PP 155g/㎡	15×25	4
8	本体胴部	PP 155g/㎡	Φ110×110H	1
9	本体底部	PP 155g/㎡	Φ110	1
10	底部支持ロープ	PP Φ8mm 30g/m	215L	1
11	紐止め	PVC Φ12mm	4L	1
12	排出口締め帯	PP 2W 5g/m	120L(60+60)	1
13	口紐	PP Φ5mm 15g/m	190L	1
14	排出口	PE 75g/㎡	Φ45×50H	1
15	排出口保護カバー	PP 155g/㎡	29×29	1

寸法単位：cm

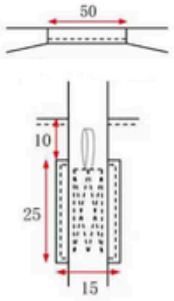

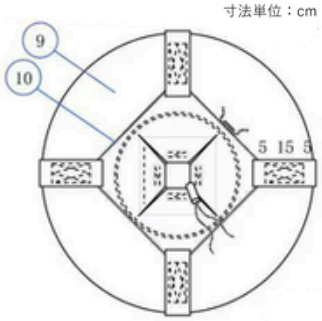



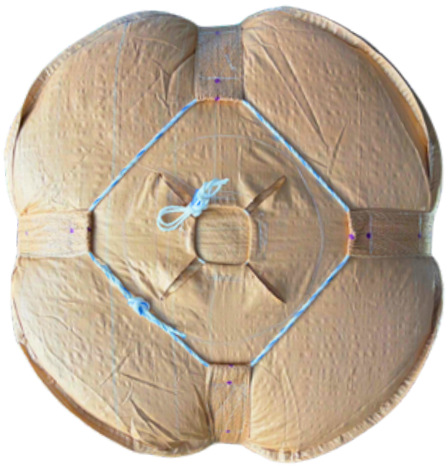

R10FDS

大型土のう(フレコンバッグ) - 1t 丸型 底部全開

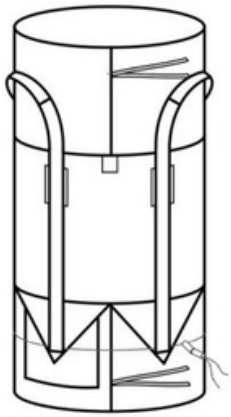

標準的な規格であるR10FPSの底部を開放できるようにした仕様で、底面排出が可能です。袋を反転させることなく内容物を取り出せるため、排出作業の効率化と省力化を実現します。

UV加工　2点吊バンド　底部全開

商品規格

品番	容量	耐荷重	サイズ	入数	その他
R10FDS	約1000ℓ	約1000kg	1100φ×1100H	10枚	底部全開

規格詳細

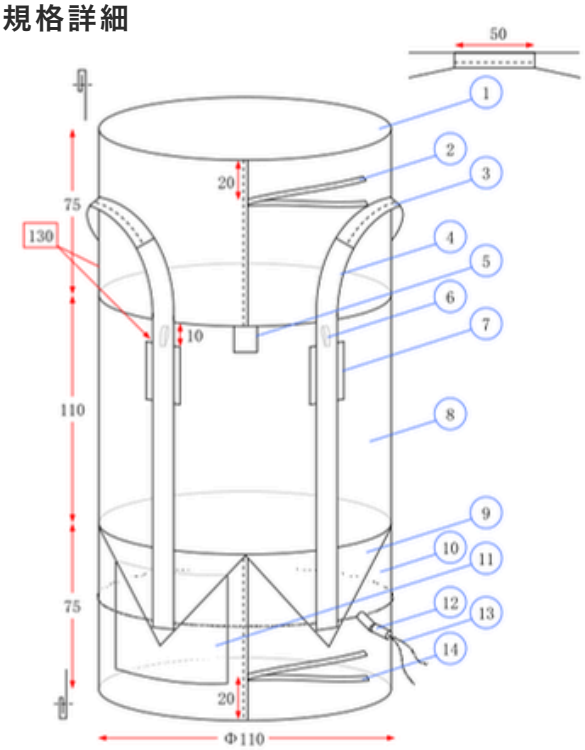

	名称	材質 / 規格	寸法	数量
1	投入口	PE 75g/㎡	Φ110 × 75H	1
2	投入口締め帯	PP 2W 5g/m	120L(60+60)	1
3	吊りベルト補強布	PP 155g/㎡	50L	2
4	吊りベルト	PP 10W 55g/m	130L	2
5	安全タグ			1
6	フック	PP 2W 5g/m	8H	4
7	本体補強布	PP 155g/㎡	15× 25	4
8	本体胴部	PP 155g/㎡	Φ110 × 110H	1
9	本体底部	PP 155g/㎡	Φ110	1
10	排出口	PE 75g/㎡	Φ110 × 75H	1
11	保護カバー	PP 155g/㎡	70× 70	1
12	紐止め	PVC Φ 20mm	5L	2
13	口紐	PP Φ 8mm 30g/m	400L	1
14	排出口締め帯	PP 2W 5g/m	120L(60+60)	1

寸法単位：cm

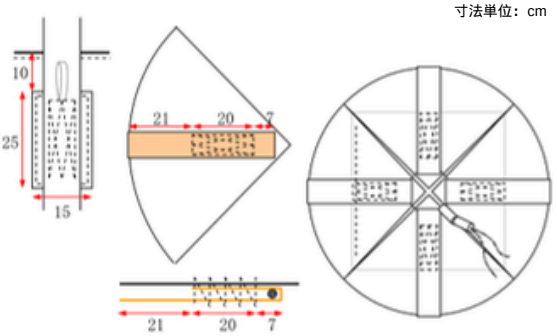





S20LRS

大型土のう(フレコンバッグ) - 2t 角型 反転ベルト付き

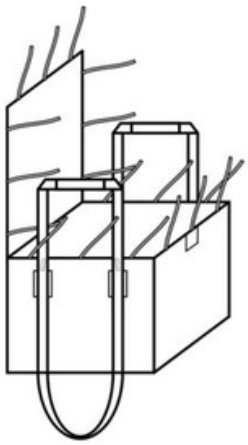

角型の大型フレコンバッグです。四角形状により倉庫やトラック荷台への積載時にデッドスペースが生じにくく、保管効率・輸送効率に優れています。

UV加工　2点吊バンド　反転ベルト

商品規格

品番	容量	耐荷重	サイズ	入数	その他
S20LRS	約2000ℓ	約2000kg	□1300×1200H	5枚	反転ベルト付き

規格詳細

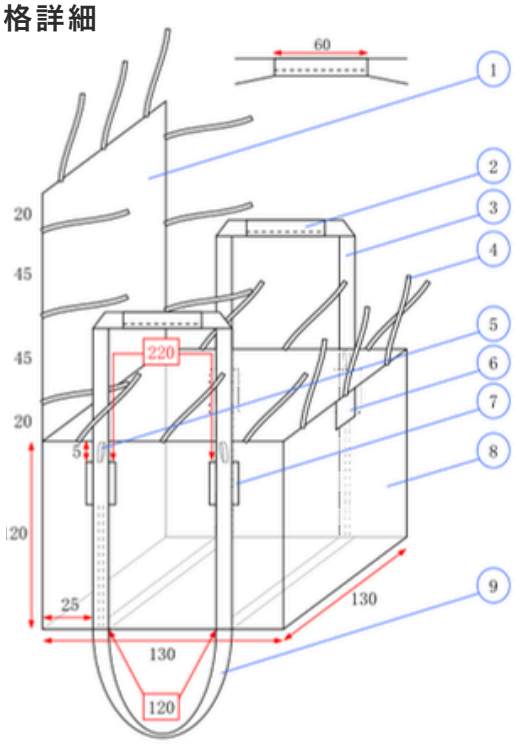

	名称	材質 / 規格	寸法	数量
1	フタ	PP 155g/㎡	130×130	1
2	吊りベルト補強布	PP 155g/㎡	60L	2
3	吊りベルト	PP 10W 55g/m	220L	2
4	吊りベルト	PP 2W 5g/m	75L	18
5	フック	PP 2W 5g/m	25L	4
6	安全タグ			1
7	本体補強布	PP 155g/㎡	15×30	4
8	本体胴部	PP 155g/㎡	□130×120H	1+1
9	反転ベルト	PP 2W 5g/m	120L	1
10	本体底部	PP 155g/㎡	130×130	1

寸法単位：cm

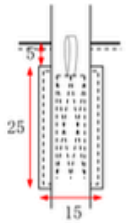

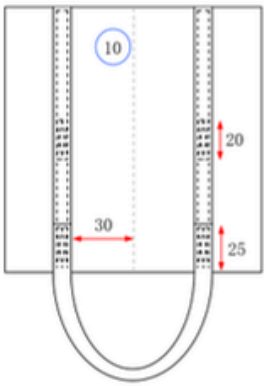

本体２枚の縫い合わせ部分を
ベルトの下側に配置する

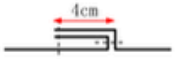





S27LRS

大型土のう(フレコンバッグ) - 3t(2.7t) 角型 反転ベルト付き

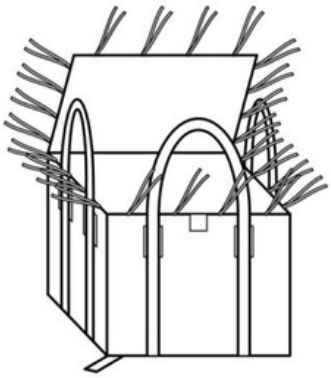

当社ラインナップ最大の容量と耐荷重を誇る大型タイプです。安定した形状で大容量でも段積みに対応し、保管スペースを最大限に有効活用できます。

UV加工　4点吊バンド　反転ベルト

商品規格

品番	容量	耐荷重	サイズ	入数	その他
S27LRS	約2700ℓ	約3000kg	□1500×1200H	5枚	反転ベルト付き

規格詳細

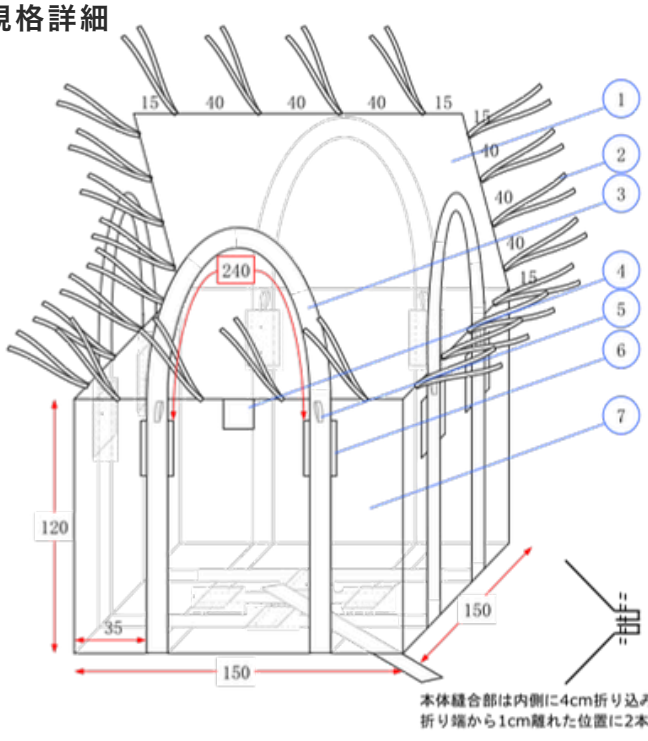

	名称	材質 / 規格	寸法	数量
1	フタ	PP 155g/㎡	150×150	1
2	フタ締め帯	PP 2W 5g/m	120L(60+60)	24
3	吊りベルト	PP 10W 55g/m	240L	4
4	安全タグ			1
5	フック	PP 2W 5g/m	8H	8
6	本体補強布	PP 155g/㎡	15×25	8
7	本体胴部	PP 155g/㎡	□150×120H	U+2
8	本体底部	PP 155g/㎡	150×150	
9	底部補強布	PP 2W 5g/m	20×20	1
10	底部十字部	PP 10W 55g/m	80L	2
11	反転ベルト	PP 10W 55g/m	165L	1

寸法単位：cm

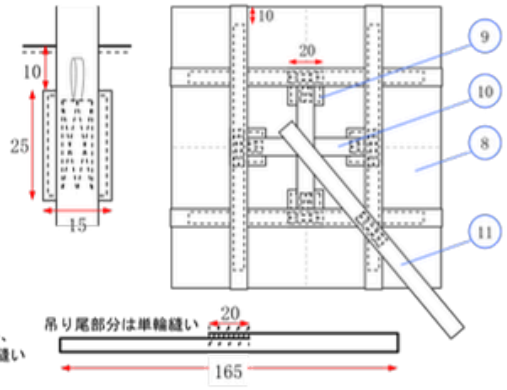

本体縫合部は内側に4cm折り込み、
折り端から1cm離れた位置に2本縫い

吊り尾部分は単輪縫い





土のう袋
SANDBAG

口紐付きの土のう袋です。廃材やゴミ入れ、砂袋、水害対策等に幅広く対応できます。本製品は消耗品のため破損の場合はお取り替えください。耐久年数はご利用方法や環境により大きく異なります。商品の特性上サイズには若干の誤差が生じる場合がございます。内容物によっては袋が破れる場合がありますので取り扱いにご注意ください。



商品規格

サイズ	入数	材質
48cm × 62cm	400枚（50枚入×8）	ポリエチレン





土のう袋（耐候性）
UV-RESISTANT SANDBAG

口紐付きの耐候性土のう袋です。黒色のポリエチレン素材にUV剤を配合しており、紫外線による劣化を抑え、長期間の屋外設置に対応できます。河川敷や道路脇など、常設用途に最適です。本製品は消耗品のため破損の場合はお取り替えください。耐久年数はご利用方法や環境により異なります。商品の特性上サイズには若干の誤差が生じる場合がございます。



商品規格

サイズ	入数	材質
48cm × 62cm	200枚（50枚入×4）	ポリエチレン



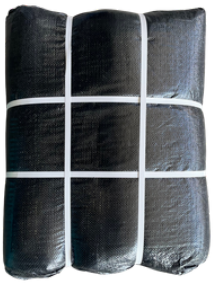

ガラ袋
CONSTRUCTION DEBRIS BAG



土木工事・建築建設現場などで資材やゴミ、廃材、木片などを入れる産廃処理用の大型袋です。ポリプロピレン製で土のう袋より強度が高く、摩擦や衝撃に強いため硬く重い廃材にも耐えられます。土のう袋より一回り大きく、廃材回収など短期的な用途に最適で、建設現場での廃棄物処理に欠かせない製品です。

商品規格

サイズ	入数	材質
60cm × 90cm	200枚（25枚入×8）	ポリプロピレン





アスベスト回収袋
ASBESTOS DISPOSAL BAG



アスベスト回収・除去工事に使用される専用のポリエチレン袋です。ミル規格に準じた厚さ0.15mmで設計され、密閉性が高くアスベスト繊維の飛散を防ぎます。黄色の内袋にアスベスト廃棄物を入れ、透明の外袋で二重に密閉して処理します。法規制に適合した高品質な製品で、専門的なアスベスト処理作業に欠かせません。

商品規格

規格	サイズ	厚さ	入数	色
内袋（中）	650mm × 850mm	0.15mm	100 枚	黄色
外袋（中）	650mm × 850mm	0.15mm	100 枚	透明
内袋（大）	850mm × 1280mcm	0.15mm	50 枚	黄色
外袋（大）	850mm × 1280mcm	0.15mm	50 枚	透明



シリカクロス
HIGH SILICA CLOTH

JIS A 1323 B種 適合品



SIO_2含有率96%以上の高シリカ繊維を8枚朱子織にしたシリカクロスです。1000℃の高温域で連続してご使用いただけ、耐火性・耐熱性・耐酸性に優れています。アスベストやRCFを使用しておりません。炉前の遮熱カーテン、高温配管・バルブの断熱カバー、高温部のシール材、絶縁材等の用途に幅広く対応いたします。

商品規格

品番	種別	寸法	厚さ
SH-Q600A-R	ロール	1m × 30m	約 0.7mm



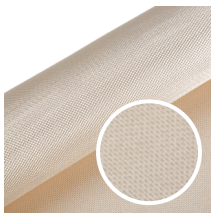

カーボンクロス
CARBON FIBER WELDING BLANKET

JIS A 1323 B種 適合品



耐炎繊維とガラス繊維を混織したカーボンクロスです。優れた耐熱性・難燃性を備えており、溶接・溶断時の火花受けに最適です。ご使用時に水を散布いただくと、より一層効果的です。アスベストを使用しておりません。ロール状での出荷となり、必要なサイズにカットして溶接火花受けシート、耐熱養生シート等の用途に幅広くご使用いただけます。

商品規格

品番	種別	寸法	厚さ
SH-C800B-R	ロール	1m × 30m	約 1.9mm

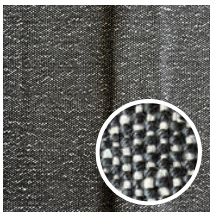

カーボンクロス
CARBON FIBER WELDING BLANKET

JIS A 1323 C種 適合品



JIS A 1323難燃試験C種適合品のカーボンクロスです。火花除けやスパッタ、溶接・溶着作業などに最適で、アスベストを使用しておりません。軽量で柔軟性があり、優れた耐熱性と難燃性を備えた高性能な製品です。ご使用時に水を散布いただくと、より一層効果的です。ロール状での出荷となり、必要なサイズに簡単にカットして使用できる便利で実用的な製品です。

商品規格

品番	種別	寸法	厚さ
SH-C500C-R	ロール	1m × 30m	約 1.6mm

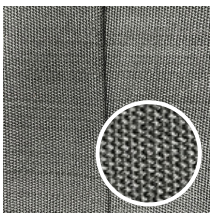

スパッタシート
WELDING BLANKET

JIS A 1323 A種 適合品

JISA1323A種合格品のスパッタシートです。溶接ノロ避けや火花避けに最適で、高耐熱ガラス繊維を使用しており耐火性・耐熱性・耐薬品性に非常に優れています。アスベストを使用しておりません。耐熱シート、防炎シート、耐薬品シート、絶縁シート、建築シート、溶接火花受けシート等の用途に幅広く対応いたします。



商品規格

品番	種別	寸法	厚さ
SH-S600A-1	1 号	920mm × 930mm	約 0.6mm
SH-S600A-2	2 号	920mm × 1920mm	約 0.6mm
SH-S600A-4	4 号	1840mm × 1920mm	約 0.6mm
SH-S600A-6	6 号	1840mm × 2920mm	約 0.6mm
SH-S600A-R	ロール	0.98m × 30m	約 0.6mm





溶接用革手
WELDING GLOVES

厚みのある牛床革を使用した溶接用革手です。溶接・溶断作業時に飛散する高温のスパッタやノロから手を守ります。袖部が長く、火花やごみの侵入を防ぎます。縫製の異なる3種類をご用意しており、作業内容やお好みに合わせてお選びいただけます。溶接業、鉄鋼業、造船業、建築・土木業等の作業に幅広く対応いたします。



商品規格



内縫い
甲に縫い目が出ず違和感がない



甲内縫い
縫い糸が露出せず糸切れに強い



甲外縫い
縫い目が当たらず装着感良好

白防炎シート
FIRE RETARDANT SHEET



日本防炎協会認定の白防炎シートです。消防庁認定防炎ラベル付きで高い安全性を確保しています。燃えづらく小さな火源に接しても簡単に燃え上がらず、着火しても燃え広がりにくい性質を持っています。工事現場や建設現場の養生、木材等の養生、屋内作業時の養生、建築現場内の落下防止・防風・防塵・目隠し、資材カバー等に対応します。

防炎

本製品は、公益財団法人日本防炎協会より消防法第８条の３に定める防炎性能基準を満たした認定品で、優れた難燃性と延焼防止性能を持つ防炎製品です。

商品規格

サイズ	ハトメピッチ	ハトメ数	入数
0.3m × 5.4m	450	26	10 枚
0.6m × 5.4m	450	28	10 枚
0.9m × 5.4m	450	28	10 枚
1.2m × 5.4m	450	30	10 枚
1.5m × 5.4m	450	32	10 枚
1.8m × 1.8m	450	16	10 枚
1.8m × 3.6m	450	24	10 枚
1.8m × 5.4m	450	32	10 枚
2.7m × 3.6m	450	32	7 枚
3.6m × 3.6m	450	32	7 枚
3.6m × 5.4m	450	40	5 枚
5.4m × 5.4m	450	48	3 枚
5.4m × 7.2m	450	56	2 枚
7.2m × 7.2m	450	64	2 枚
7.2m × 9.0m	450	72	2 枚
10m × 10m	500	80	1 枚
0.9m × 50m	原反（ロール品）		1 巻
1.8m × 50m	原反（ロール品）		1 巻
1.87m × 50m	原反（ロール品）		1 巻



ハトメ

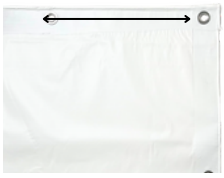

ハトメピッチ
(ハトメ間の距離)

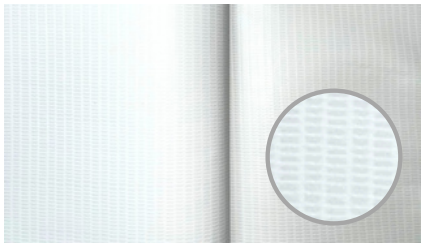

生地

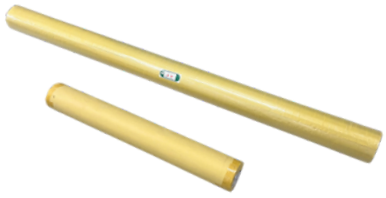

糸入り防炎ビニールシート
FLAME-RETARDANT REINFORCED CLEAR FILM

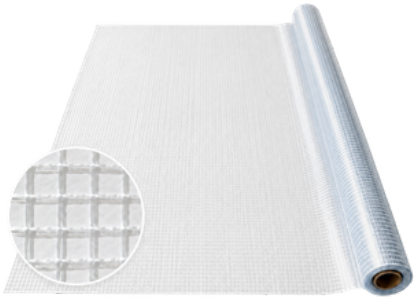

透明フィルムの間にポリエステル糸をラミネート加工した防炎シートです。糸入りのため引き裂きに強く、透明性を保ちながら高い強度を備えています。防炎性能を有しており、溶接や火気を扱う現場でも安心してご使用いただけます。工場や造船所での塗装養生、作業エリアの間仕切り、風雨よけなど幅広い用途に対応します。

商品規格

サイズ	厚み	糸間隔	材質
幅180cm × 長さ30m	約0.3mm（糸部分：約0.35mm）	約 11mm	PVC＋ポリエステル糸

ブルーシート
BLUE TARP



多彩な用途に対応した比較的安価な作業用シートです。厚手3000番タイプはしっかりした厚みがあり、耐久性に優れています。工事現場や建設現場の養生、木材等の養生、屋内作業時の養生、建築現場内の防塵・目隠し、資材の野積みカバー、一般家庭におけるDIY作業やレジャー、敷物等に幅広く対応できます。

商品規格

軽量ブルーシート	入数
3.6m × 5.4m	10 枚
5.4m × 5.4m	6 枚
5.4m × 7.2m	5 枚
7.2m × 7.2m	3 枚
7.2m × 9.0m	3 枚
10m × 10m	2 枚

#3000	入数
3.6m × 5.4m	10 枚
5.4m × 5.4m	6 枚
5.4m × 7.2m	5 枚
7.2m × 7.2m	3 枚
7.2m × 9.0m	3 枚
10m × 10m	2 枚



原反/ロール品

規格	サイズ	入数
#1000 (薄手)	0.9m × 100m	2 巻
#1000 (薄手)	1.8m × 100m	1 巻
#3000 (厚手)	0.9m × 100m	2 巻
#3000 (厚手)	1.8m × 100m	1 巻





UVシート#4000

UV-RESISTANT TARP

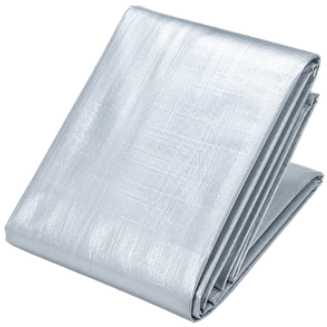

屋外での長期使用に適した高耐候タイプの作業用シートです。超厚手4000番タイプはUV剤配合で、紫外線による劣化を抑え長持ちします。ハトメもポリカーボネート製で廃棄時の分別が不要です。建設現場での野積み、農業・水産業などの各種作業、防水（雨避け）・防風・防汚対策、台風などの災害対策用備蓄等に幅広く対応できます。

商品規格

サイズ	ハトメピッチ	ハトメ数	入数
1.8m × 1.8m	90cm	8	40 枚
3.6m × 5.4m	90cm	20	8 枚
5.4m × 5.4m	90cm	24	5 枚
5.4m × 7.2m	90cm	28	4 枚
10m × 10m	90cm	40	2 枚

防音シート

SOUNDPROOFING SHEET



日本防炎協会認定の防音シートです。消防庁認定防炎ラベル付きで安全性に優れており、建設・解体工事等の壁面養生に最適です。騒音を効果的に軽減し粉塵の飛散も確実に防ぎます。高強度ポリエステル基布にPVCコーティングを施した耐久性に優れた高性能で実用的な製品で、長期間の反復使用にも安心して対応できます。

防炎

本製品は、公益財団法人日本防炎協会より消防法第８条の３に定める防炎性能基準を満たした認定品で、優れた難燃性と延焼防止性能を持つ防炎製品です。

商品規格

厚さ：1.0mm

サイズ	ハトメピッチ	ハトメ数	入数
0.6m × 3.4m	300	48	2 枚
0.9m × 3.4m	300	50	2 枚
1.2m × 3.4m	300	52	2 枚
1.5m × 3.4m	300	54	2 枚
1.8m × 3.4m	300	56	2 枚
1.8m × 5.1m	300	78	2 枚

厚さ：0.4mm

サイズ	ハトメピッチ	ハトメ数	入数
0.6m × 3.4m	300	48	5 枚
0.9m × 3.4m	300	50	5 枚
1.2m × 3.4m	300	52	5 枚
1.5m × 3.4m	300	54	5 枚
1.8m × 3.4m	300	56	5 枚
0.6m × 5.4m	300	72	5 枚
0.9m × 5.4m	300	74	5 枚
1.2m × 5.4m	300	76	5 枚
1.8m × 5.4m	300	80	5 枚

防炎メッシュシート
FIRE RETARDANT MESH



日本防炎協会認定の防炎メッシュシートです。消防庁認定防炎ラベル付きで高い安全性を確保しています。通気性に優れ雨風による支柱への負担を軽減し、燃えづらく燃え広がりにくい性質を持っています。工事現場や建設現場の飛散防止、防虫・防鳥・防獣、安全確保等の用途に幅広く対応できる実用的な製品です。

防　炎

本製品は、公益財団法人日本防炎協会より消防法第８条の３に定める防炎性能基準を満たした認定品で、優れた難燃性と延焼防止性能を持つ防炎製品です。

商品規格

ハトメピッチ:450mm

サイズ	ハトメピッチ	ハトメ数	入数	色
0.6m × 5.4m	450	28	10 枚	黒・グレー
0.6m × 6.3m	450	32	10 枚	黒・グレー
0.9m × 5.4m	450	28	10 枚	黒・グレー
0.9m × 6.3m	450	32	10 枚	黒・グレー
1.2m × 5.4m	450	30	10 枚	黒・グレー
1.2m × 6.3m	450	34	10 枚	黒・グレー
1.5m × 5.4m	450	32	10 枚	黒・グレー
1.5m × 6.3m	450	36	10 枚	黒・グレー
1.8m × 5.4m	450	32	10 枚	黒・グレー
1.8m × 6.3m	450	36	10 枚	黒・グレー



灰（グレー）



黒（ブラック）

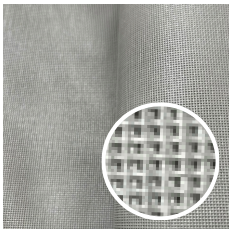

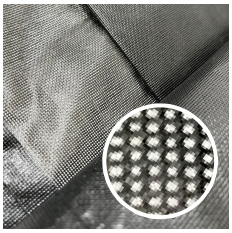

ハトメピッチ:300mm

サイズ	ハトメピッチ	ハトメ数	入数	色
0.6m × 5.1m	300	38	10 枚	黒・グレー
0.9m × 5.1m	300	40	10 枚	黒・グレー
1.2m × 5.1m	300	42	10 枚	黒・グレー
1.5m × 5.1m	300	44	10 枚	黒・グレー
1.8m × 5.1m	300	46	10 枚	黒・グレー





塗装シート
MASKING FILM



塗装作業の養生に特化した薄手のポリシートです。ロール外側の片面にコロナ処理を施しているため、付着した塗料が乾燥しても剥がれ落ちにくく、塗装面や周囲を汚しにくい仕様です。材質は高密度ポリエチレン（HDPE）。船体・ブロックの塗装養生、艤装品や機器のカバー、塗装工場内・ドック内の養生等に幅広く対応します。

商品規格

サイズ 幅 (mm) () 内は広げたサイズ	長さ	厚さ	梱包数
900S	200 m	0.01 mm	5 本
900W (1800)	100 m		
1300W (2600)	100 m		
1800S	200 m		
1800W (3600)	100 m		

⚠ 火気に関するご注意

本製品はポリエチレン製のため可燃物です。溶接・溶断・ガウジング・グラインダー等、火花や高温を伴う作業の周辺では使用しないでください。着火・延焼のおそれがあります。火花養生には防炎シート等の専用品をご使用ください。

カラースプレー
SPRAY PAINT



カラースプレー



さび止めスプレー

木部・鉄部の塗装からマーキングまで対応する多用途スプレー塗料です。カラースプレーは10色展開、鉄部の下塗り・錆止めに使える錆止めカラースプレーは2色をご用意しています。乾燥時間は夏季約30分・冬季約60分、標準塗り面積は二回塗りで0.6〜1.2㎡です。DIYや補修、屋内外の小面積塗装に幅広く対応します。

商品規格

カラースプレー 色	容量	小箱	大箱
赤・白・黒・青・黄・緑・ピンク グレー・シルバー・つや消し黒・クリア	300 ml	6 本	48 本
さび止めスプレー 色			
あかさび・さびどめグレー			

布マスカー
PRE-TAPED MASKING FILM



テープを貼るだけで広範囲のシートを一気に展開できる養生資材です。
16mm幅の布テープは粘着力が高く、外壁などの粗面にも密着します。コロナ処理フィルムが液だれ・飛散を抑え、後始末も簡単です。外装塗装のマスキング、屋外作業の養生、引っ越し時の汚れ防止、DIY等に対応します。

商品規格

サイズ	入数	サイズ	入数
300mm × 25m	30 巻	2100mm × 25m	30 巻
550mm × 25m	30 巻	2800mm × 25m	20 巻
1100mm × 25m	30 巻	3600mm × 25m	20 巻
1800mm × 25m	30 巻		

ポリマスカー
ANNEALED WIRE



マスキングテープと養生シートが一体になった、作業効率重視の養生資材です。16mm幅のPEクロステープはのり残りが少なく、内装の下地を傷めにくい仕様。フィルム表面はコロナ処理済みで、液だれ・飛散に強い設計です。内装塗装やリフォーム工事の養生、引っ越し時の汚れ防止、DIY等にお使いいただけます。

商品規格

サイズ	入数	サイズ	入数
550mm × 25m	30 巻	2100mm × 25m	30 巻
1100mm × 25m	30 巻	2600mm × 25m	20 巻
1800mm × 25m	30 巻		

布テープ
CLOTH PACKING TAPE



基材に丈夫なスフ布を使用した、強粘着タイプの布粘着テープです。手で簡単に切れて作業性が良く、被着体になじみ、重ね貼りも可能です。養生テープより粘着力が高く、低温でもシートを確実に固定できるため、梱包から屋外・冬季の養生まで多用途に対応します。

商品規格

厚さ	巾	長さ	入数
0.21 mm	50 mm	25 m	30 巻
0.21 mm	100 mm	25 m	18 巻

養生テープ
REMOVABLE PE CLOTH TAPE



養生シートや塗装シートの固定、区画表示、仮止めに使える再剥離タイプの粘着テープです。手で簡単に切れて作業性に優れ、はがす際に糊が残りにくいため下地を傷めません。対象面に合わせて選べる中粘着・弱粘着の2タイプをご用意しています。

商品規格

幅	長さ	入数
50 mm	25 m	30 巻

OPPテープ
BOPP PACKAGING TAPE



段ボール封緘などの梱包作業に対応する透明粘着テープです。基材の二軸延伸ポリプロピレン（OPP）は引張強度と耐水性に優れ、アクリル系粘着剤は高温や紫外線による劣化に強いため、長期保管する荷物にも適しています。重ね貼りや文字の記入も可能です。

商品規格

幅	長さ	入数
48 mm	100 m	10 巻

トラロープ
BARRIER ROPE



ポリエチレン製の標識用ロープです。この製品は標識用として作られており、吊り下げ、牽引、結束用ロープとしての性能は低いため、荷造りや荷吊るし、牽引、命綱といった荷重のかかる作業や固定には決してご使用にならないでください。危険区域や立入禁止の表示、現場や駐車場、資材置き場、通路等の区画整理全般に対応します。

商品規格

サイズ	入数	サイズ	入数
#9 × 30m	10 巻	#12 × 30m	10 巻
#9 × 50m	10 巻	#12 × 50m	10 巻
#9 × 100m	5 巻	#12 × 100m	5 巻
#9 × 200m	4 巻	#12 × 200m	4 巻



PVロープ
MIXED POLYOLEFIN ROPE

2種類の繊維それぞれのメリットを活かしたロープです。軽くて強度のあるポリエチレンに扱いやすいビニロンを混撚し、汎用性と作業性を高めています。滑りにくく結びやすいのが特徴で、屋内外での作業、資材の固定や梱包など多用途に対応します。





商品規格

サイズ	入数
#6 × 200m	1 巻
#8 × 200m	1 巻
#9 × 200m	1 巻
#10 × 200m	1 巻
#12 × 200m	1 巻

ポリエステルロープ
POLYESTER ROPE

しっかりと固定するために使用される頑丈なロープです。ポリエステルは非常に強い素材で、雨や湿気の多い環境でも効果的に使用でき、耐摩耗性が高く柔軟で取り扱いやすいのが特徴です。結び目も簡単に作成でき、プロの業者から一般ユーザーまで幅広く愛用されています。





商品規格

サイズ	入数
#6 × 200m	1 巻
#8 × 200m	1 巻
#9 × 200m	1 巻
#10 × 200m	1 巻
#12 × 200m	1 巻

箱番線
BOXED ANNEALED WIRE



土木・建築現場で結束や固定に使用するなまし鉄線です。所定の長さに切断しU字型に折り曲げ、先端をひねり加工しているため、シノですぐに結束作業が行えます。足場の固定、型枠の結束、資材の仮止めなど幅広い用途に対応します。防錆処理がされていないため、保管時は湿気を避けてください。

商品規格

太さ	長さ	入数	材質
約 3.1mm	約 700mm	200 本	なまし鉄線

なまし番線
ANNEALED WIRE



土木・建築現場で結束や固定に使用するなまし鉄線です。通常の鉄線を加熱後、緩やかに冷却する焼鈍加工により柔らかく仕上げており、曲げやすく扱いやすいのが特徴です。足場の固定、型枠の結束、資材の仮止めなど幅広い用途に対応します。防錆処理がされていないため、保管時は湿気を避けてください。

商品規格

太さ	線経	材質
#10	約 3.2mm	なまし鉄線
#12	約 2.6mm	なまし鉄線

結束線
REBAR TIE WIRE



鉄筋工事で鉄筋同士の交差部を結束するために使用するなまし鉄線です。所定の長さに切断しU字型に折り曲げてあるため、ハッカーを使ってすぐに結束作業が行えます。基礎・土間・壁配筋の固定など、鉄筋の組立作業全般に対応します。防錆処理がされていないため、保管時は湿気を避けてください。

商品規格

番手	線径	長さ	内容量	色
#21	0.8mm	350mm	約10kg × 2箱	メッキ / 黒
#21	0.8mm	400mm	約10kg × 2箱	メッキ / 黒
#21	0.8mm	450mm	約10kg × 2箱	メッキ / 黒
#21	0.8mm	550mm	約10kg × 2箱	メッキ / 黒

ワンタッチ差筋アンカー
ONE-TOUCH REBAR DOWEL ANCHOR



既設コンクリートに後から鉄筋を定着させるための差し筋用アンカーです。所定の径で穿孔した下穴に差し込み、ハンマーで打ち込むだけで先端が拡張して固定されるため、特別な工具を使わずに施工できます。基礎と土間の接続、増し打ち部やブロック積みの差し筋など幅広い用途に対応します。下穴の径・深さは指定寸法を守り、切粉を除去してから施工してください。

商品規格

規格	スリーブ 外径 × 長さ (mm)	穿孔径 (mm)	穿孔深さ (mm)	入数
D10 × 450	14.0 × 40.0	14.5	55	50本
D13 × 600	17.5 × 52.0	18.0	67	30本
D16 × 750	22.2 × 64.0	22.5	79	20本

ストレッチフィルム
STRETCH FILM



荷物の梱包や荷崩れ防止に使用するポリエチレン製の伸縮フィルムです。引き伸ばしながら巻き付けるだけで荷物に密着し、テープや接着剤を使わずに固定できるため、パレット積みの資材や長尺物の結束に素早く対応できます。防水・防塵の役割も果たし、保管時や輸送時の汚れを防ぎます。高温になる場所に長期間置くとフィルム同士が固着することがあるため、直射日光を避けて保管してください。

商品規格

厚さ	幅	長さ	入数
15μ	500mm	300m	6

PPバンド
PP STRAPPING BAND



段ボールや資材の梱包・結束に使用するポリプロピレン製の結束バンドです。軽量で引張強度が高く、手締め用のストッパーや結束機を使って締め付けることで、荷崩れを防ぎしっかりと固定できます。段ボールの束ね、パレット荷の固定、資材のまとめ梱包など幅広い用途に対応します。長期間紫外線にさらされると劣化して強度が落ちるため、屋外での保管や直射日光は避けてください。

商品規格

幅	長さ	色
15.5mm	2500m	黄 / 青 / 透明

PVCレイフラットホース

STANDARD DUTY PVC LAYFLAT HOSE

本製品は、農業、建築、土木、鉱業、タンクローリー,および給水用途において、低圧条件下で液体を排出するために設計された軽作業用ホースです。潅漑システムにおける軽作業圧力での使用に適しており、ケーブルやロープの外側に被せて、摩耗や損傷を防ぐ保護カバーとしても使用可能です。



商品規格

品番	内径		外径	常用圧力		破裂圧力		単位重量	巻長さ
	inch	mm	mm	bar	psi	bar	psi	g/m	m
PVCLH020	3/4	20	22.4	5	60	15	240	100	100
PVCLH025	1	25	27.4	5	60	15	240	140	100
PVCLH032	1-1/4	32	34.4	5	60	15	240	160	100
PVCLH038	1-1/2	38	40.2	5	60	15	240	180	100
PVCLH051	2	51	53	4	60	16	180	220	100
PVCLH064	2-1/2	64	66.2	4	60	12	180	300	100
PVCLH076	3	76	78.2	4	60	12	180	360	100
PVCLH102	4	102	104.5	4	60	12	180	550	100
PVCLH127	5	127	129.7	4	60	12	180	750	100
PVCLH153	6	153	155.7	3	45	9	135	900	100
PVCLH203	8	203	207	3	45	9	135	1600	100
PVCLH255	10	255	259.8	3	45	9	135	2600	100
PVCLH305	12	305	309.7	2	30	6	90	3000	100
PVCLH358	14	358	364	2	30	6	90	5000	50
PVCLH408	16	408	414	2	30	6	90	6000	50

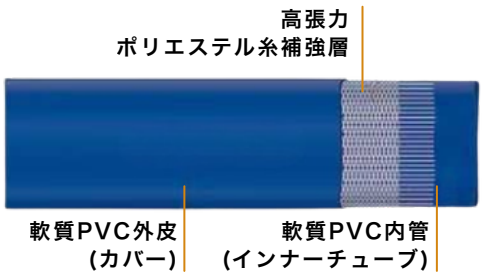

- 柔軟性があり、軽量で、収納が容易
- 丈夫で、経済的、汎用性が高い
- 滑らかな内管により摩擦損失が少ない
- 紫外線耐性があり、長寿命
- 使用温度範囲：-5℃～+65℃

株式会社 春栄通商

https://syunei-tsusho.co.jp

〒811-3305 福岡県福津市宮司二丁目2-12

TEL.0940-62-5305　FAX.0940-62-5307